Curva Horizontal

referencias: DX 18230, DX 18240

Especificaciones / Materiales:

- Suministrado: Unitario
- Composición: ABS V0 – De acuerdo con la EU Directive RoHS 2002/95/EC e UL94
- Conductividad electrica (%IACS) a 20°C: 0%
- Temperatura de funcionamiento: -20°C a +80°C
- Tipo de Pintura: -
- Colores disponibles: Gris y Blanco
- Espesor de la capa de tinta: -
- Peso Kg: 0,025
- Medidas em (mm) A x A x P: 81 x 16 x 81

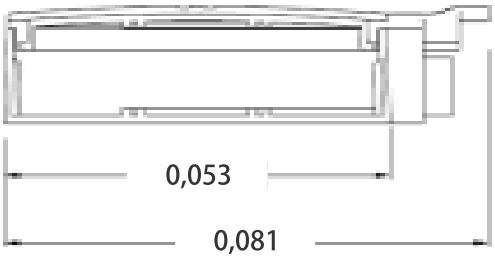

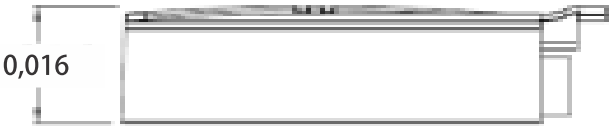

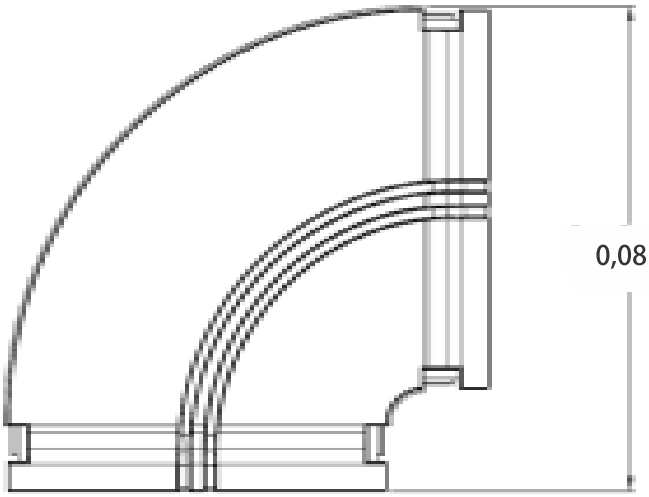

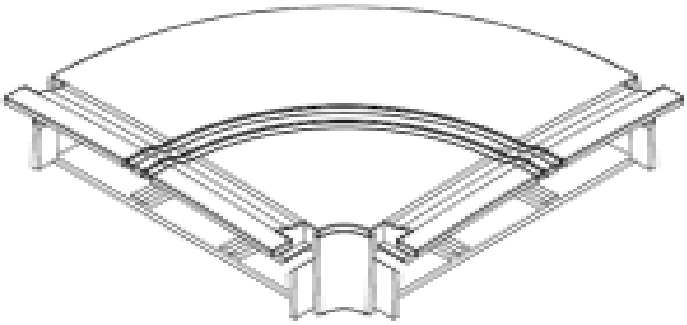

Cubicación Individual				
Ancho (mm)	Altura (mm)	Profundidad (mm)	Cubicación (mm^3)	Peso (Kg)
81	16	81	104976	0,025

Cubicación caja con 30 piezas				
Ancho (mm)	Altura (mm)	Profundidad (mm)	Cubicación (mm^3)	Peso (Kg)
300	160	135	6480000	0,830