DUTOTEC

Tapa Terminal

referencias: DX 18530, DX 18540

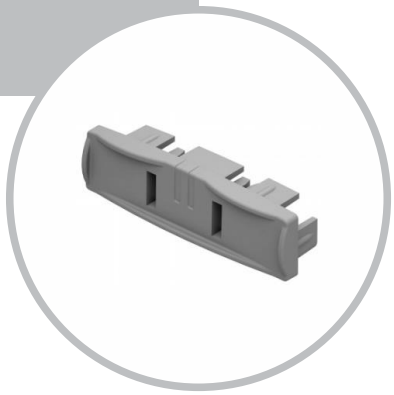

Especificaciones / Materiales:

- Suministrado: Unitario
- Composición: ABS V0 – De acuerdo con la EU Directive RoHS 2002/95/EC e UL94
- Conductividad electrica (%IACS) a 20°C: 0%
- Temperatura de funcionamiento: -20°C a +80°C
- Tipo de Pintura: -
- Colores disponibles: Gris y Blanco
- Espesor de la capa de tinta: -
- Peso Kg: 0,006
- Medidas em (mm) A x A x P: 52 x 15 x 13

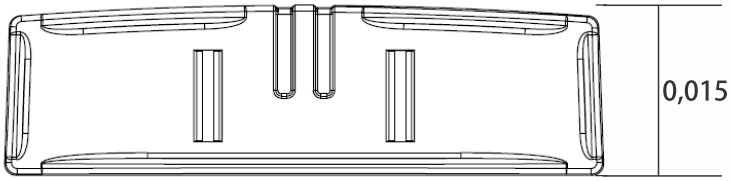

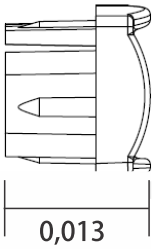

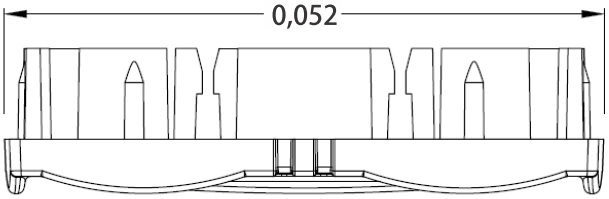

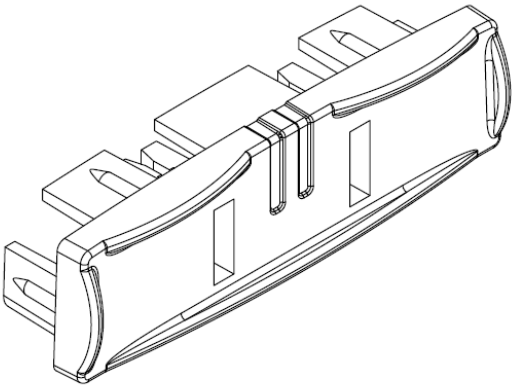

Cubicación Individual (mm)				
Ancho	Altura	Profundidad (mm)	Cubicación (mm^3)	Peso (Kg)
52	15	13	10140	0,006

Cubicación del paquete 25 piezas				
Ancho	Altura	Profundidad (mm)	Cubicación (mm^3)	Peso (Kg)
180	30	90	486000	0,150

Cubicación caja con 1000 piezas				
Ancho	Altura	Profundidad	Cubicación (mm^3)	Peso (Kg)
300	160	135	6480000	0,400